EBC – ПОДВЕС ДЛЯ МОНТАЖА К СТАЛЬНЫМ БАЛКАМ

ХАРАКТЕРИСТИКИ

- Для крепления монтажных траверс EFR и EFRM к стальным балкам;
- Возможен монтаж ко всем типам стальных балок;
- Возможна регулировка по длине балки.
- Снабжён специальными стопорными шайбами;
- Заменяет сварные соединения;
- Удобная сборно-разборная конструкция.

ДОПУСКИ

BIM

КУПИТЬ

Материал	Сталь S235JR (материал №10037 по DIN EN 10125)
Антикоррозионная защита	Гальваническое покрытие цинком не менее 6 мкм
Гайка	Класс прочности 4 по DIN EN 10025
Скоба	Сталь S235JR (материал №10037 по DIN EN 10125)

EBC 27, EBC 38

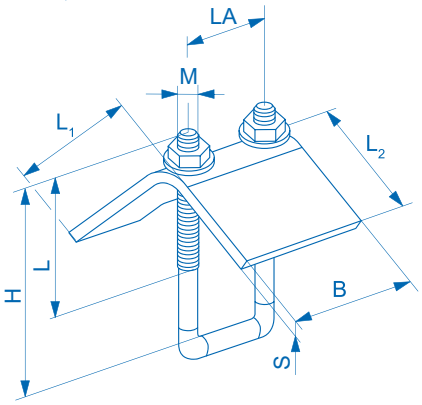

EBC 41

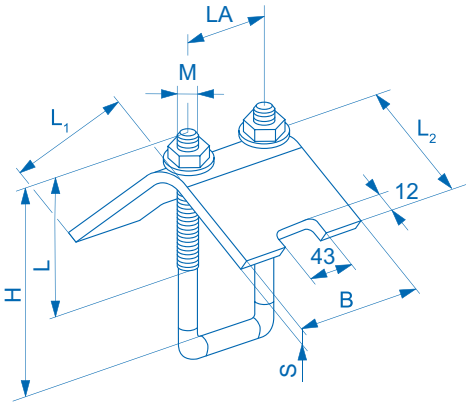

Обозначение	Артикул	Упаковка, шт.	Для профиля	Резьба M	Максимальная рекомендуемая натрузка N_{rec}, кН	Расстояние между отверстиями LA, мм	Длина резьбы L, мм	Высота скобы H, мм	Длина пластины B, мм	Длина полки L_1, мм	Длина полки L_2, мм	Толщина пластины S, мм
EBC 27	501119	25	27/18, 28/30	M6	2,2	37	60	80	60	28,0	44,0	6,0
EBC 38	501121	25	38/40	M8	3,3	48	50	80	70	27,0	38,0	6,0
EBC 41	501125	25	21/41, 41/41	M10	10,0	52	70	80	80	31,0	40,0	6,0