EFR – ТРАВЕРСА МОНТАЖНАЯ

ПРИМЕНЕНИЕ

- Для быстрого монтажа трубопроводов горячего и холодного водоснабжения, канализационных труб, трубопроводов высокого давления, вентиляционных коробов большого сечения, для изготовления сложных пространственных конструкций без применения дорогостоящей сварки и сверления.

ПРЕИМУЩЕСТВА

- Четыре ребра жесткости увеличивают жесткость и прочность собираемой конструкции;
- Геометрия сечения профиля адаптирована под соединительные монтажные элементы;
- Снижение трудозатрат при монтаже;
- Высокая скорость монтажных работ;
- Возможность демонтажа конструкции;
- Защита от коррозии.

ДОПУСКИ

BIM

КУПИТЬ

Материал	Сталь DX5+Z275MA-C (№1.0026+Z по DIN EN 10327)
Антикоррозионная защита	Гальваническое покрытие цинком не менее 10 мкм

Сечение, мм	Масса, кг/м	Площадь поперечного сечения D, см^2	Момент инерции сечения I_y, см^4	Момент инерции сечения I_z, см^4	Момент сопротивления сечения W_y, см^3	Момент сопротивления сечения W_z, см^3
27/18	0,66	0,84	0,36	0,96	0,34	0,71
28/30	1,25	1,59	1,77	2,09	1,02	1,49
38/40	2	2,55	5,39	6,18	2,40	3,25

EFR – ТРАВЕРСА МОНТАЖНАЯ

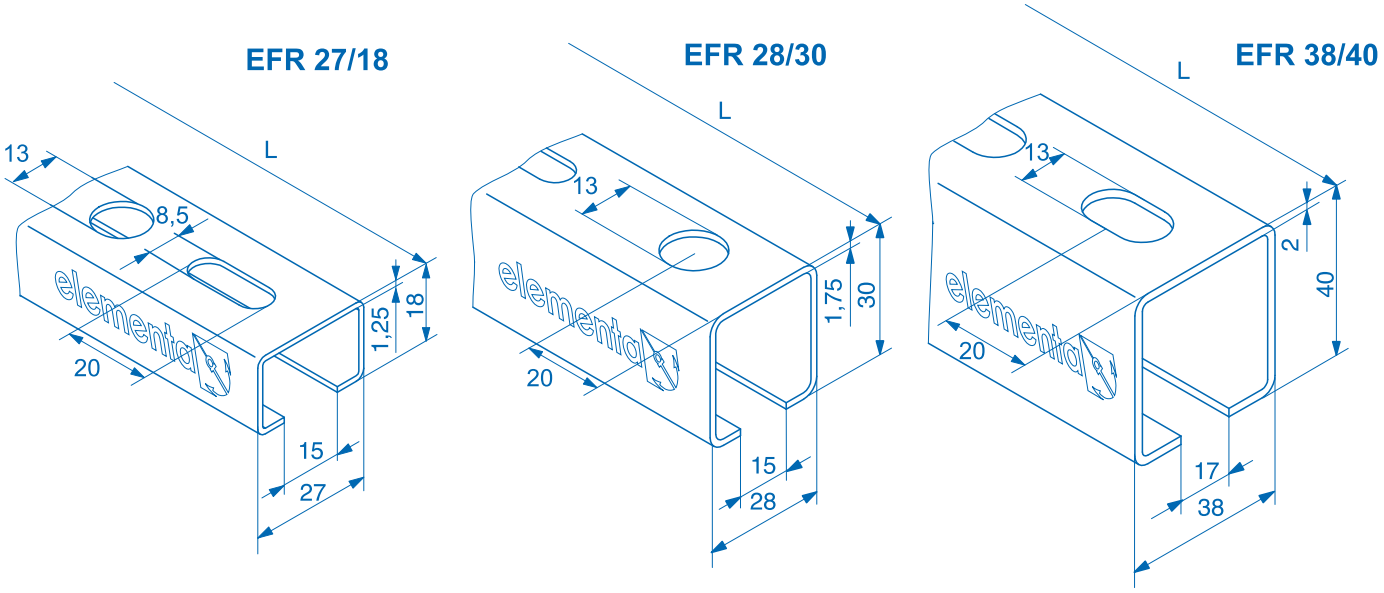

Обозначение	Артикул	Упаковка, шт.	Длина L, мм	Сечение, мм
EFR 27/18x2000	500461	1	2000	27/18 x 1,25
EFR 27/18x3000	500463	1	3000	27/18 x 1,25
EFR 28/30x2000	500465	1	2000	28/30 x 1,75
EFR 28/30x3000	500467	1	3000	28/30 x 1,75
EFR 38/40x2000	500469	1	2000	38/40 x 2,0
EFR 38/40x3000	500471	1	3000	38/40 x 2,0

Монтаж трубопровода

Монтаж кабельной канализации

EFRM – ТРАВЕРСА МОНТАЖНАЯ, УСИЛЕННАЯ

МОНТАЖНЫЕ СИСТЕМЫ

ХАРАКТЕРИСТИКИ

- Для быстрого монтажа трубопроводов горячего и холодного водоснабжения, канализационных труб, трубопроводов высокого давления, вентиляционных коробов большого сечения, для изготовления сложных пространственных конструкций без применения дорогостоящей сварки и сверления.

ПРЕИМУЩЕСТВА

- Шесть ребер жесткости и увеличенная толщина полки позволяют уменьшить стрелу прогиба при больших пролетах и повысить нагрузочные характеристики;
- Рифление на ребрах профиля для надежного закрепления соединения с монтажными элементами и оборудованием;
- Геометрия профиля и перфорация адаптированы под крепежные элементы;
- Снижение трудозатрат при монтаже;
- Высокая скорость монтажных работ.

ДОПУСКИ

BIM

КУПИТЬ

Материал	Сталь DX5+Z275MA-C (№1.0026+Z по DIN EN 10327)
Антикоррозионная защита	Гальваническое покрытие цинком не менее 10 мкм

Сечение, мм	Масса, кг/м	Площадь поперечного сечения D, см^2	Момент инерции сечения I_y, см^4	Момент инерции сечения I_z, см^4	Момент сопротивления сечения W_y, см^3	Момент сопротивления сечения W_z, см^3
21/41x2,0	1,44	1,72	0,97	4,66	0,89	2,27
41/41x2,0	2,06	2,52	5,33	7,69	2,58	3,75
21/41x2,5	1,99	2,38	1,3	5,5	1,07	2,69
41/41x2,5	2,68	3,28	7,01	9,01	3,00	4,42

EFRM – ТРАВЕРСА МОНТАЖНАЯ, УСИЛЕННАЯ

EFRM 21/41x2,0

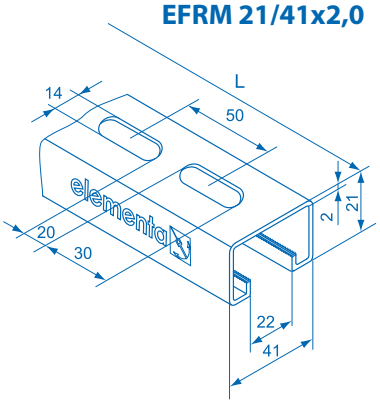

EFRM 41/41x2,0

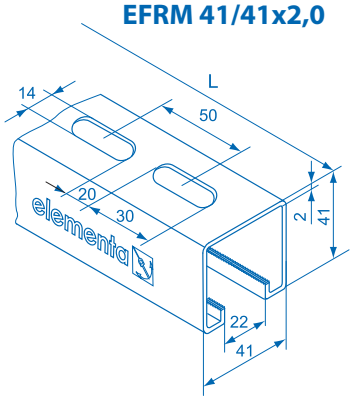

EFRM 21/41x2,5

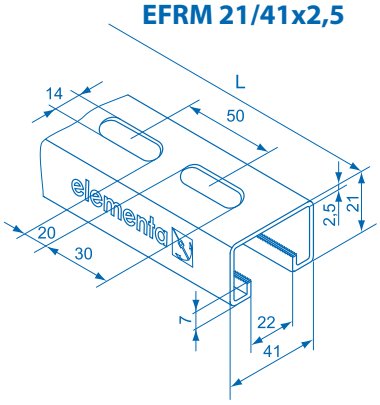

EFRM 41/41x2,5

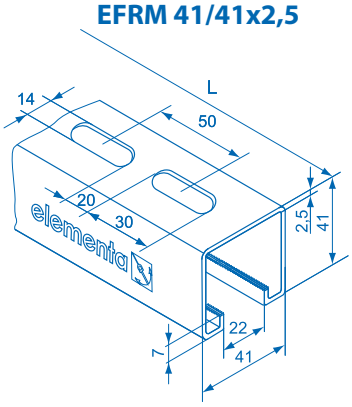

Обозначение	Артикул	Упаковка, шт.	Длина L, мм	Сечение, мм
EFRM 21/41/2,0x2000	502001	1	2000	21/41x2,0
EFRM 21/41/2,0x3000	502003	1	3000	21/41x2,0
EFRM 41/41/2,0x2000	502009	1	2000	41/41x2,0
EFRM 41/41/2,0x3000	502011	1	3000	41/41x2,0
EFRM 41/41/2,0x6000	502013	1	6000	41/41x2,0
EFRM 21/41/2,5x2000	502018	1	2000	21/41x2,5
EFRM 21/41/2,5x3000	502020	1	3000	21/41x2,5
EFRM 21/41/2,5x6000	502022	1	6000	21/41x2,5
EFRM 41/41/2,5x2000	502025	1	2000	41/41x2,5
EFRM 41/41/2,5x3000	502027	1	3000	41/41x2,5
EFRM 41/41/2,5x6000	502015	1	6000	41/41x2,5

EFR – ТРАВЕРСА МОНТАЖНАЯ

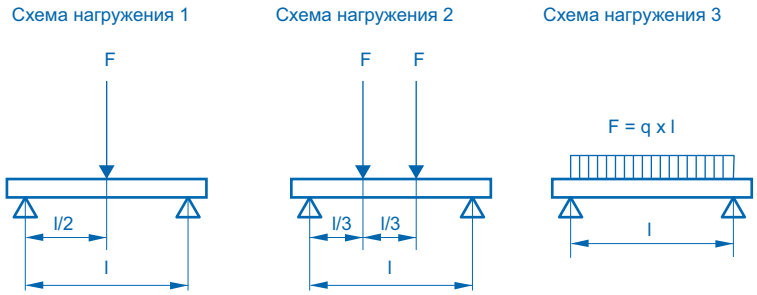

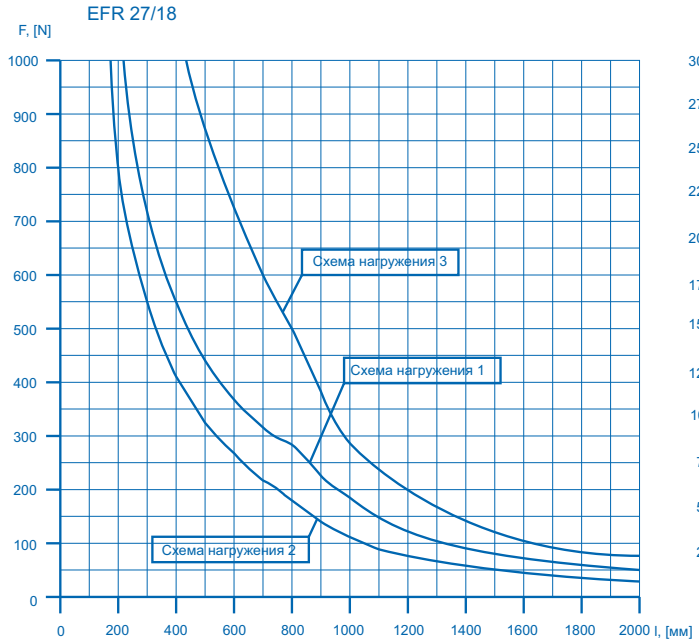

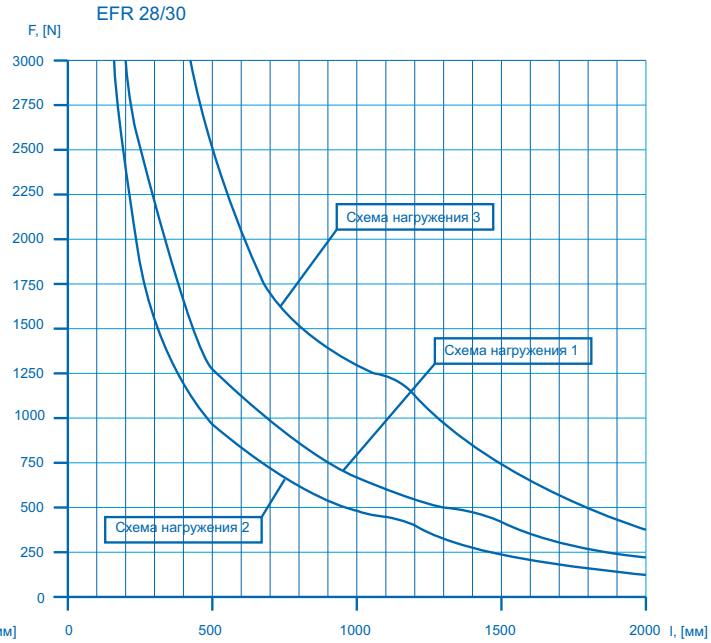

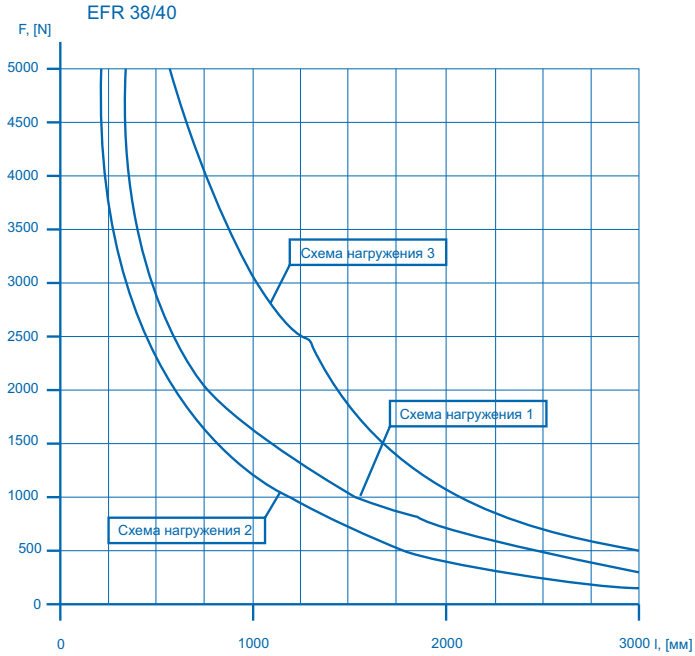

elementa
строительный крепёж
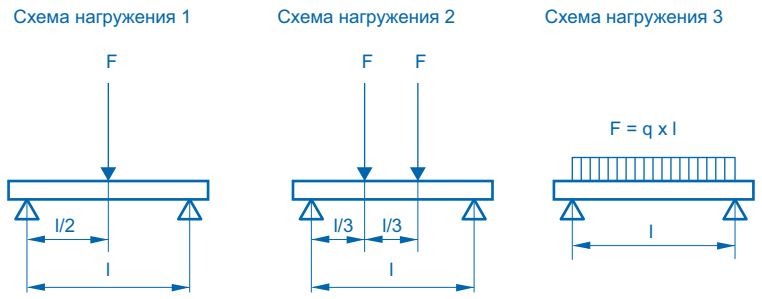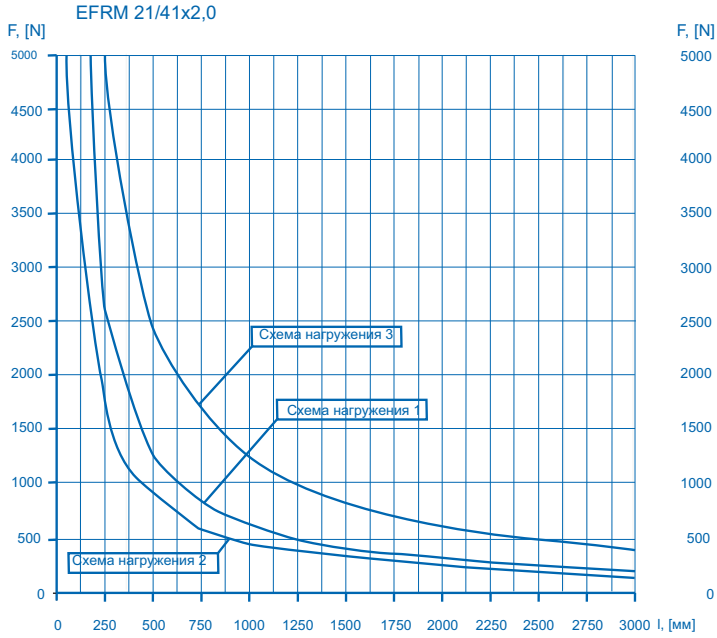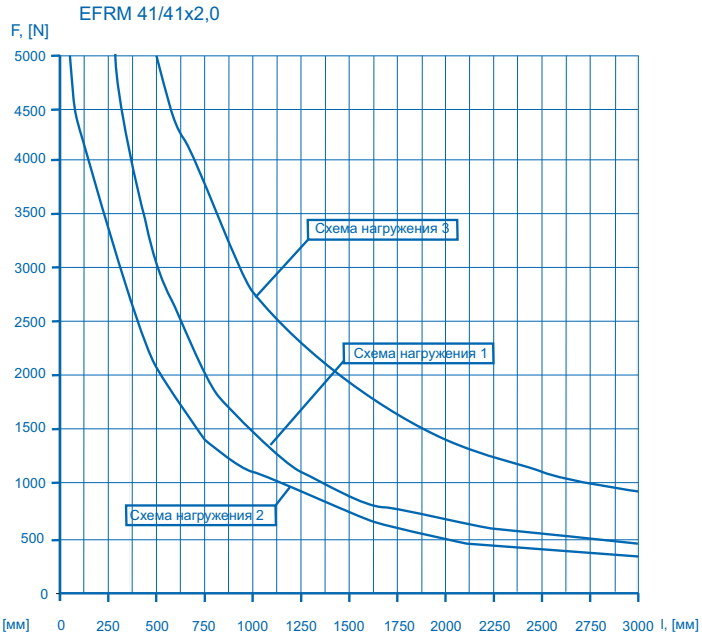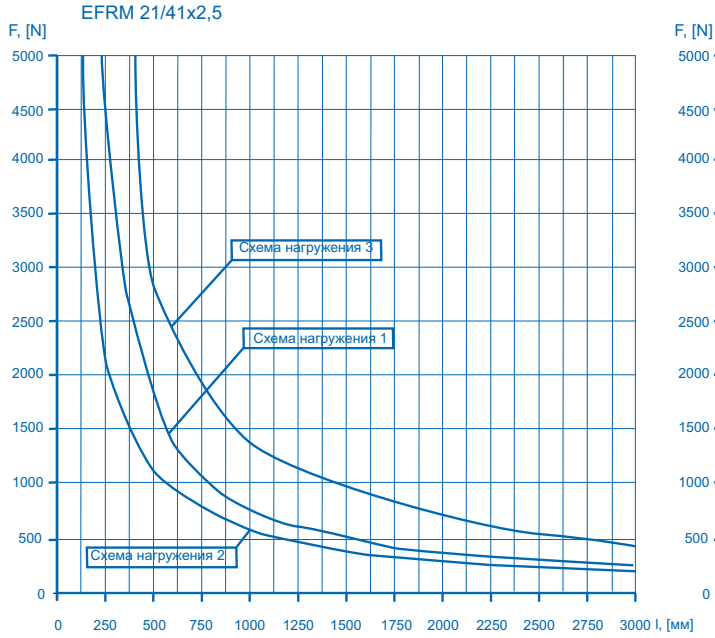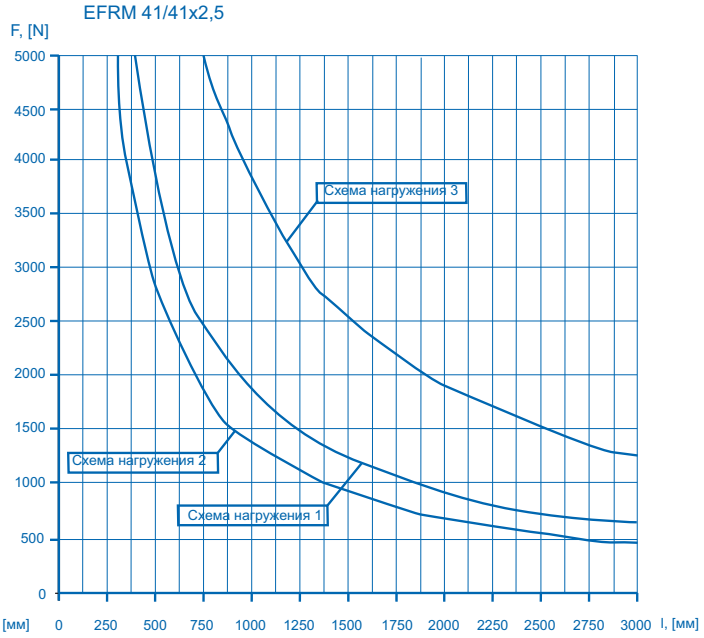
EFRM – ТРАВЕРСА МОНТАЖНАЯ, УСИЛЕННАЯ